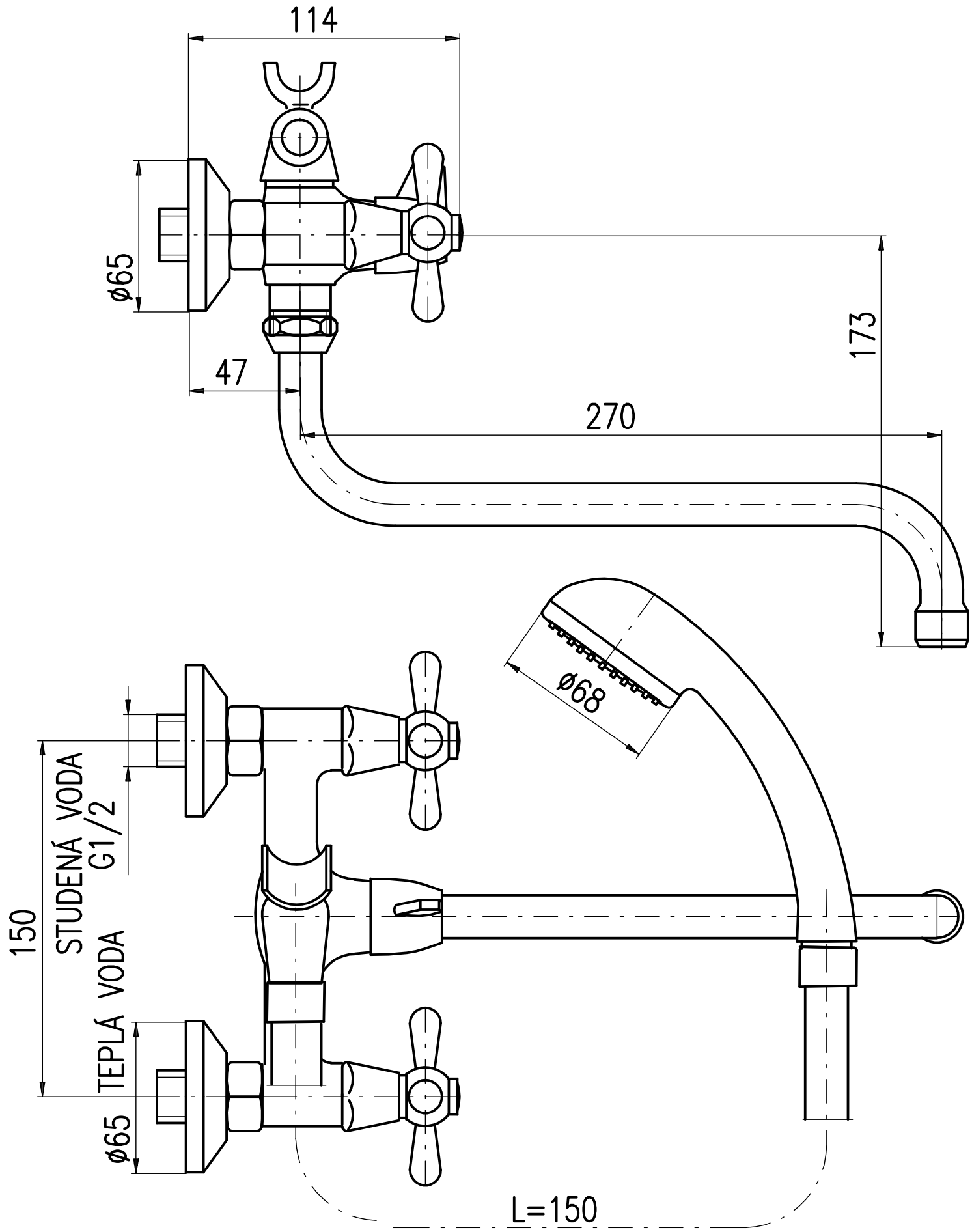
114
ø65
47
173
270
ø68
STUDENÁ VODA
G1/2
150
TEPLÁ VODA
ø65
L=150