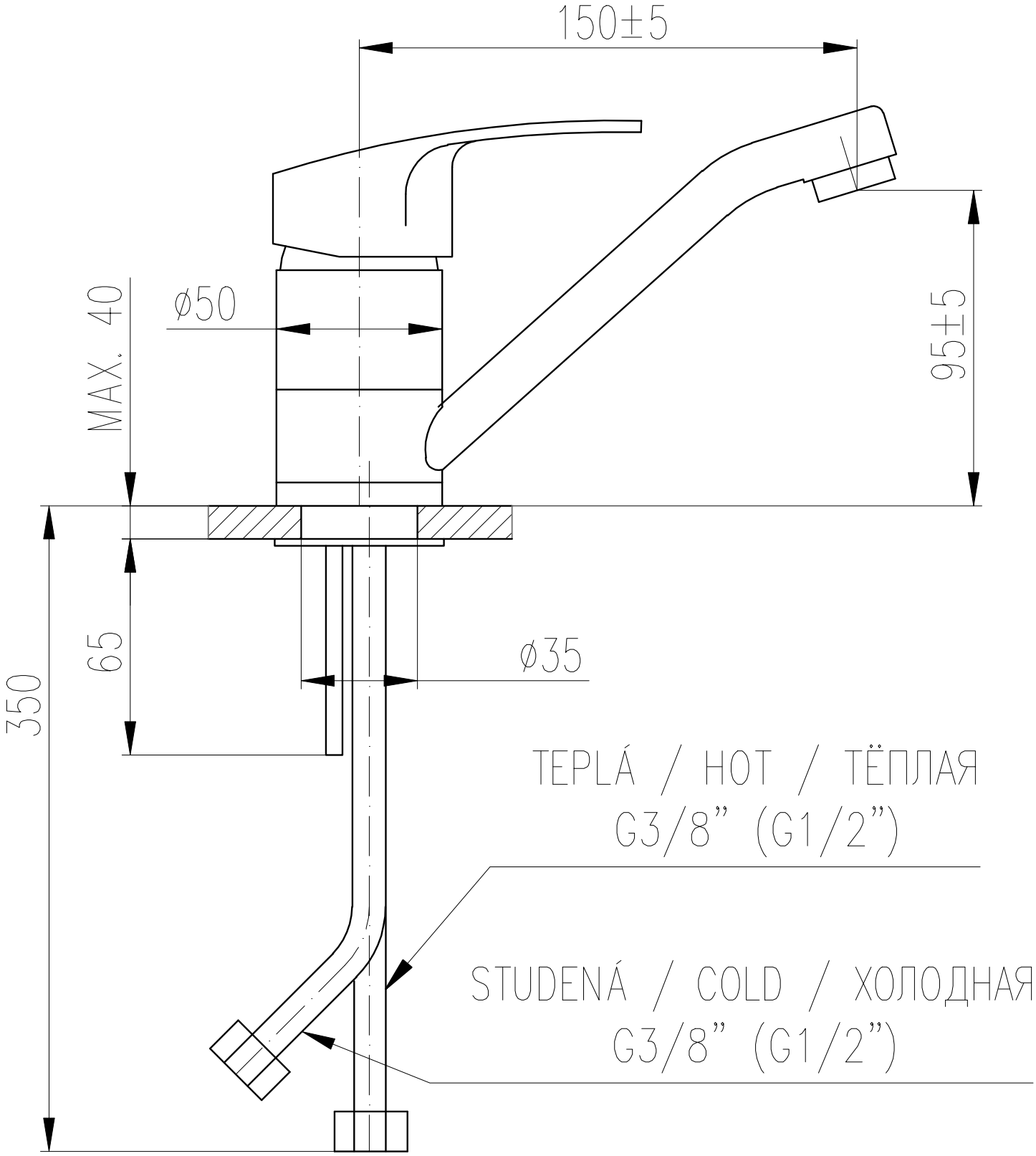
150±5
ø50
MAX. 40
95±5
65
ø35
350
TEPLÁ / HOT / ТЁПЛАЯ
G3/8" (G1/2")
STUDENÁ / COLD / ХОЛОДНАЯ
G3/8" (G1/2")